SUSPENSION CLAMP FOR ACSR
ПОДДЕРЖИВАЮЩИЙ ЗАЖИМ ДЛЯ АЛЮМИНИЕВЫХ НЕИЗОЛИРОВАННЫХ ПРОВОДОВ
PINCES DE SUSPENSION

Designed for suspension fixation of ACSR.

Поддерживающий зажим для алюминиевых неизолированных проводов применяется для носящего захвата алюминиевых неизолированных провода.

Pince de suspension serve pour l'acceptation portante de al acier cordeau.

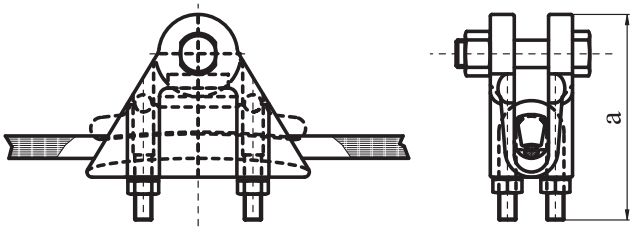

No. п/пj N. Ord.	Cable cross-section Сечение провода Section	Code Код (номер) Code	a (mm)	SML (kN)	Weight Вес Poids
1	16 - 70	P80-76-12	120	20	650.00
2	50 - 120	P80-76-14	205	20	1 100.00

SUSPENSION CLAMP FOR MV ABC
ПОДДЕРЖИВАЮЩИЙ ЗАЖИМ ДЛЯ СН СИП
PINCES DE SUSPENSION

Designed for suspension fixation of MV ABC cable.

Поддерживающий зажим для СН СИП применяется для прихватывания самонесущего кабельного пучка.

Pince de suspension serve pour l'acceptation portante de la tension moyenne abc.

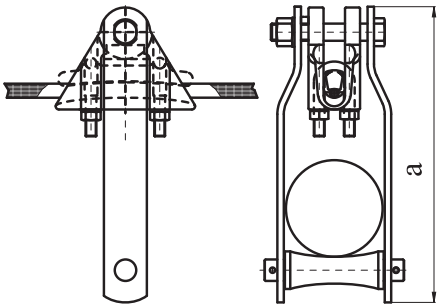

No. п/пj N. Ord.	Cable cross-section Сечение провода Section	Code Код (номер) Code	a (mm)	SML (kN)	Weight Вес Poids
1	35	P80-76-11	275	20	1 540.00